КЛАПАН ВЕНТИЛЯЦИОННЫЙ ДВОЙНОГО ДЕЙСТВИЯ РЕЗЬБОВОЙ

302

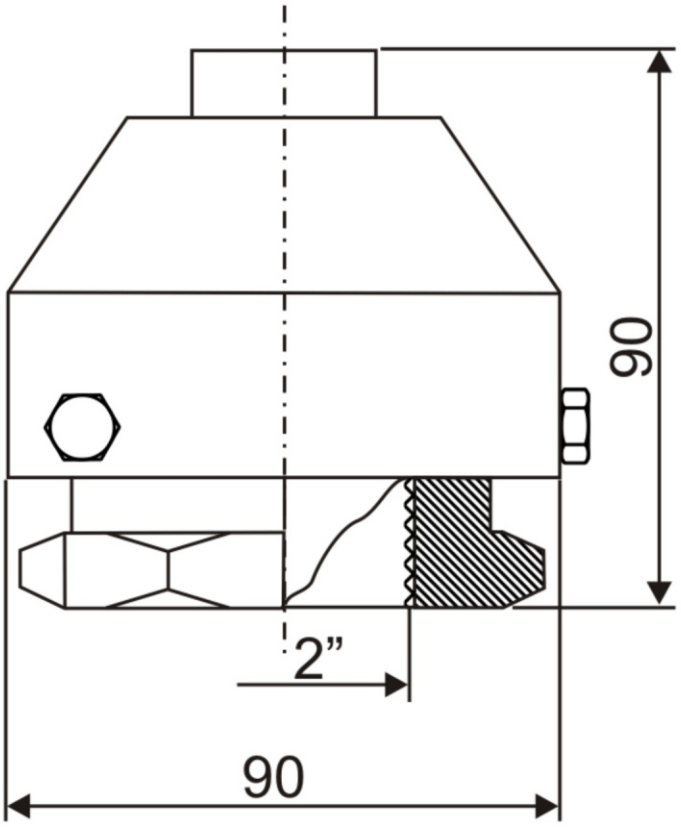

+7-8-636-27-90-25
+7-8-636-27-90-22
+7-960-447-61-28
+7-928-964-64-64

www.shelf.su

shelf@shelf.su

5, ул. Наклонная
г. Шахты
Ростовская область
346512,Российская Федерация