M1000.24.2.600.1.2L.ГВ2.CNG2.АВО СБ

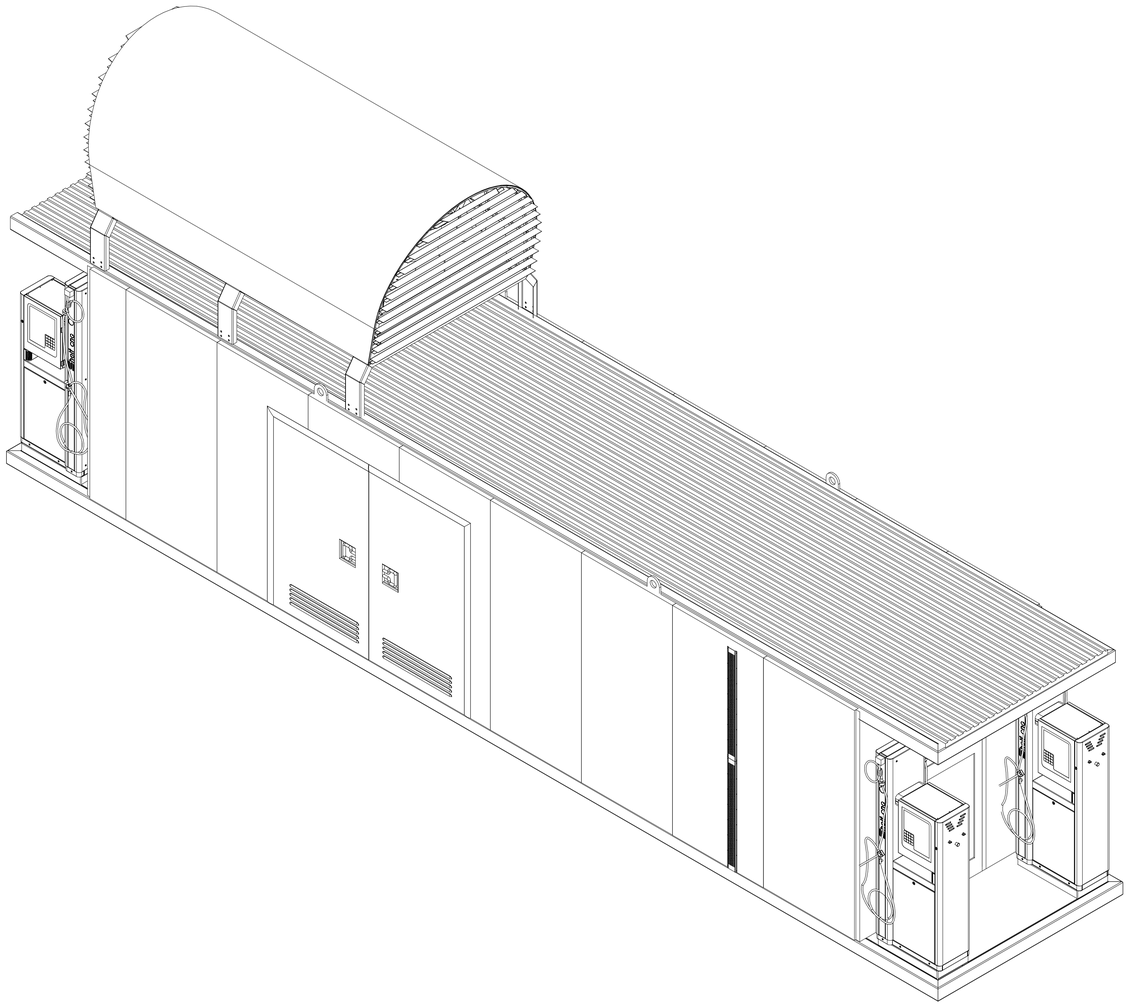

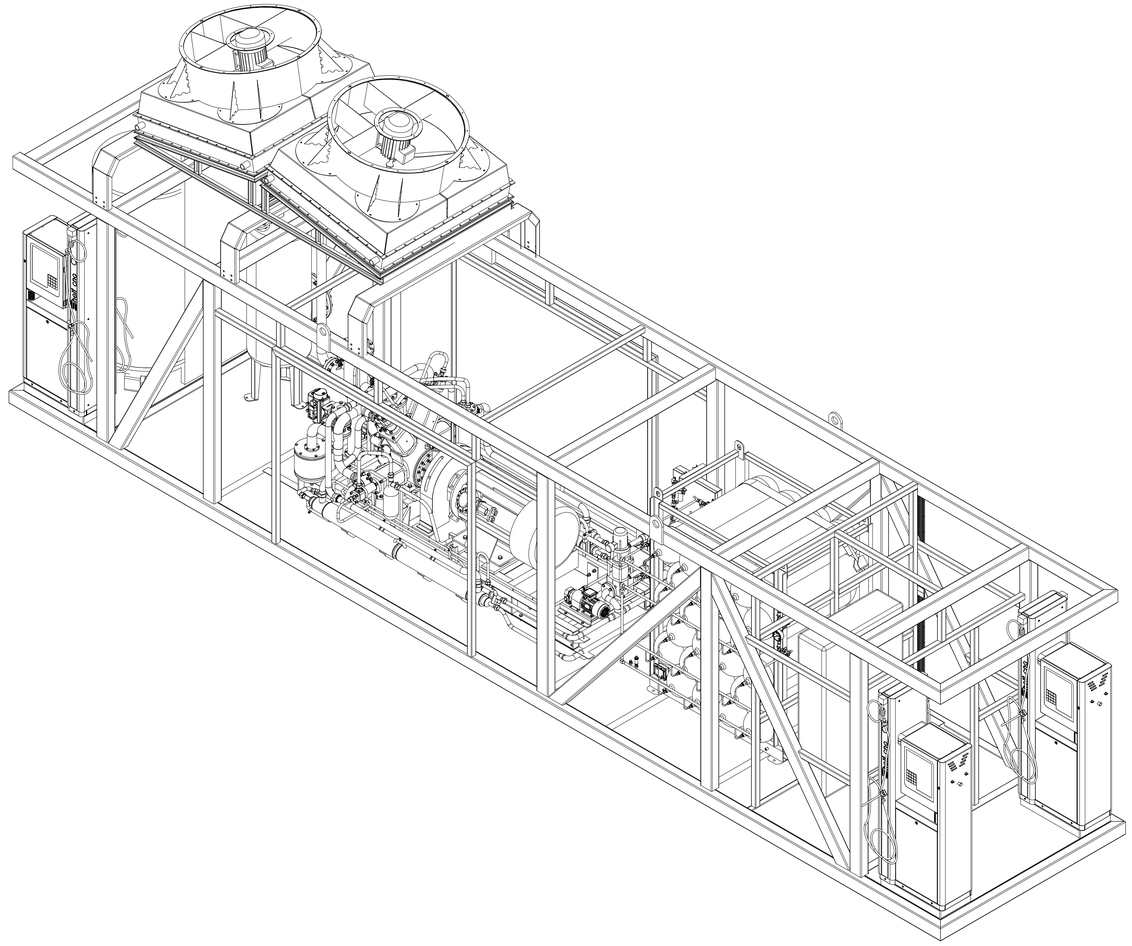

Компрессорная установка
Shelf 3/0,15÷0,3-25/625÷1000/230/985
Технические характеристики:

1. Компрессорная установка предназначена для компримирования природного газа по ГОСТ 27577.
2. Тип компрессора: поршневой, W-образный, крейцкопфный.
3. Рабочие параметры компрессорной установки:
1) Давление всасывания: 0,15-0,3 МПа.
2) Давление конечное: 25 МПа.
3) Объёмная производительность компрессорной установки, приведенная к стандартным условиям: 625-1000 $м^3$/ч.
4) Охлаждение масла: жидкостное.
5) Охлаждение сжимаемого газа: жидкостное.
6) Номинальная мощность привода компрессора не более 230 кВт.
7) Номинальная частота вращения вала не более 985 об/мин.
8) Давление масла в системе смазки избыточное 0,2-0,4 МПа.

Осушитель адсорбционный
Shelf Dry 600 DN80 PN16
Технические характеристики:

1. Рабочее давление, МПа 1,56
2. Расчётное давление, МПа 1,56
3. Давление гидроиспытаний, МПа 2,05
4. Внешний диаметр, мм 600
5. Вместимость, $м^3$ 0,42
6. Рабочая температура, °С от -45 до +50
7. Рабочая среда – природный газ по ГОСТ 5542.

Фильтр тонкой очистки
Shelf Clean 200 DN80 PN16
Технические характеристики:

1. Рабочее давление, МПа 1,56
2. Расчётное давление, МПа 1,56
3. Давление гидроиспытаний, МПа 2,05
4. Внешний диаметр, мм 219
5. Вместимость, $м^3$ 0,02
6. Рабочая температура, °С от -45 до +50
7. Рабочая среда – природный газ по ГОСТ 5542.

Газосборник
"Shelf ГВ-2-1,56-2"
Технические характеристики:

1. Рабочее давление, МПа 1,56
2. Расчётное давление, МПа 1,56
3. Давление гидроиспытаний, МПа 2,05
4. Внешний диаметр, мм 1000
5. Вместимость, $м^3$ 2
6. Рабочая температура, °С от -40 до +50
7. Рабочая среда – природный газ по ГОСТ 5542.

Блок аккумуляторов газа
Shelf 24.100.2.24,5
Технические характеристики:

1. Рабочее давление – 24,5 МПа.
2. Рабочий диапазон температур – от -45°С до +50°С.
3. Рабочая среда – компримированный природный газ по ГОСТ 27577.
4. Общий объем компенсатора – 2400 л.
5. Объем по линиям:
– линия высокого давления – 400 л;
– линия низкого давления – 2000 л.

Поз.	Наименование	Кол.
1	Компрессорная установка Shelf 3/0,15÷0,3-25/625÷1000/230/985	1
2	Осушитель адсорбционный Shelf Dry 600 DN80 PN16	1
3	Газосборник Shelf ГВ-2-1,56-2	1
4	Блок аккумуляторов газа Shelf 24.100.2.24,5	1
5	Панель приоритетов Shelf 2L	1
6	Шкаф управления "Shelf 230/380"	1
7	Аппарат воздушного охлаждения	2
8	Фильтр тонкой очистки Shelf Clean 200 DN80 PN16	1
9	Колонка для отпуска сжатого природного газа	4

1 *Размеры для справок.
2 Элементы трубной обвязки условно не показаны.

Изм.	Лист	№ докум.	Подп.	Дата
Разраб.	Терсков			
Пров.				
Т.контр.				
Н.контр.				
Утв.				

M1000.24.2.600.1.2L.ГВ2.CNG2.АВО СБ

Модульная АГНКС
Shelf 3/0,15÷0,3-25/625÷1000/230/985 Ex
Сборочный чертеж

Лит.	Масса	Масштаб
	20000	1:20

Лист 1 Листов 2

ООО "НПК НИКА"

Копировал Формат А0

Перв. примен. | Справ. № | Подп. и дата | Взам. инв. № | Инв. № дубл. | Подп. и дата | Инв. № подл.

M1000.24.2600.12LГВ2CNG2.АВО СБ

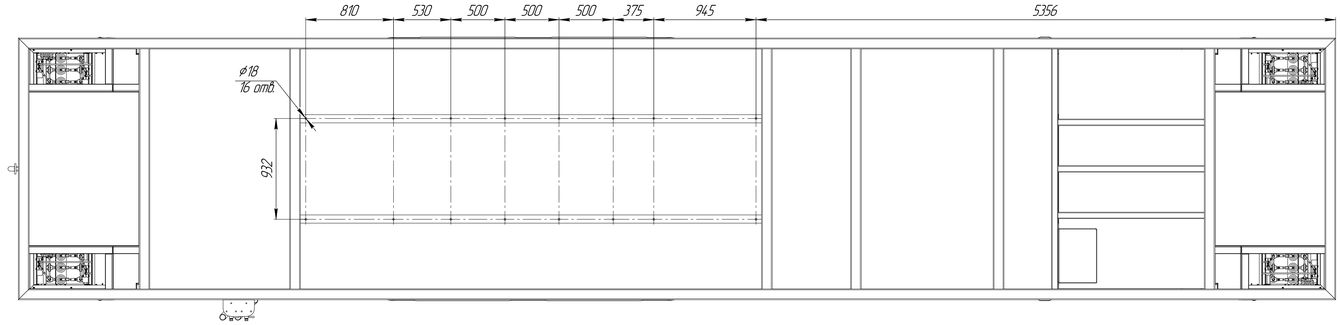

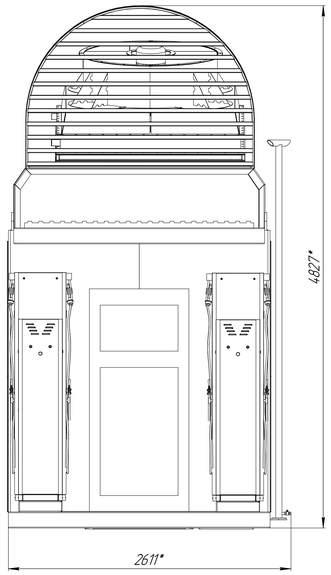

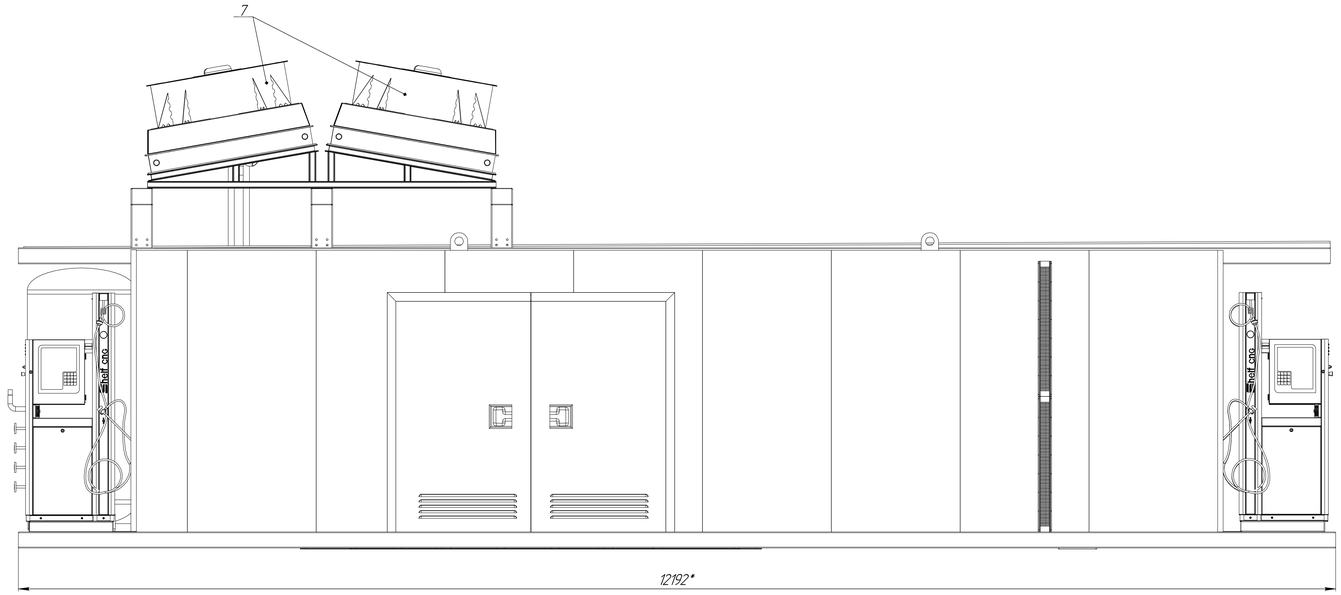

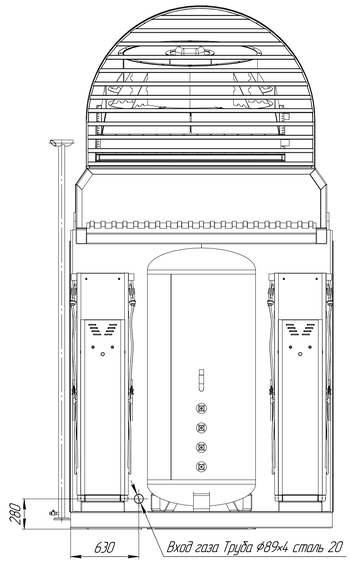

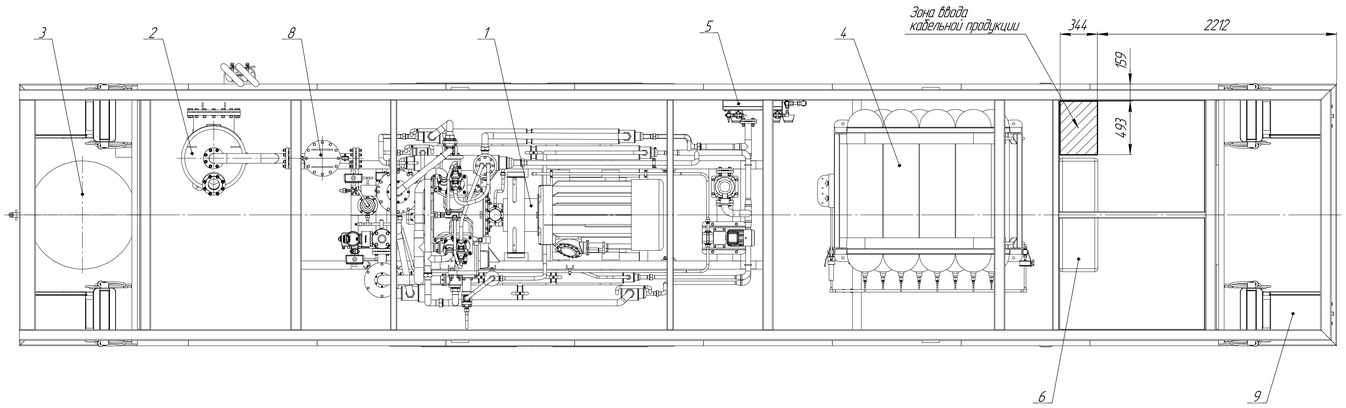

Изм.	Лист	№ докум.	Подп.	Дата	M1000.24.2600.12LГВ2.CNG2.АВО СБ	Лист 2

Копировал

Формат А0

Инв. № подл. | Подп. и дата | Взам. инв. № | Инв. № дубл. | Подп. и дата